隠岐広域連合行政組織図
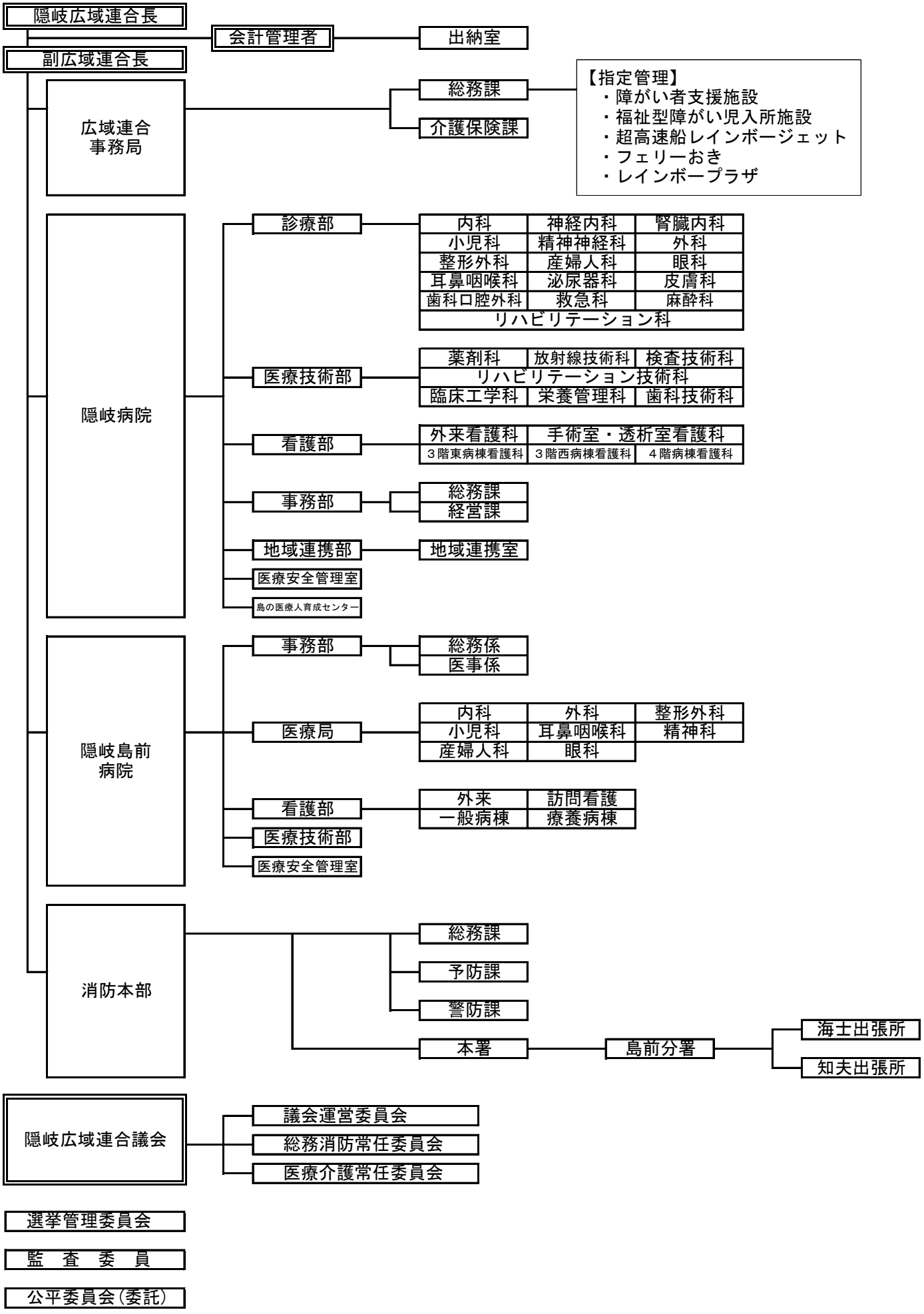
平成29年4月1日